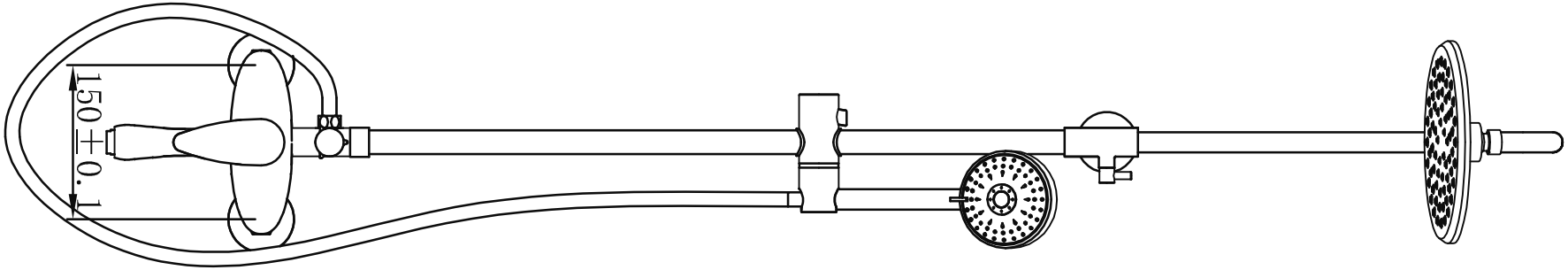
150±0.1

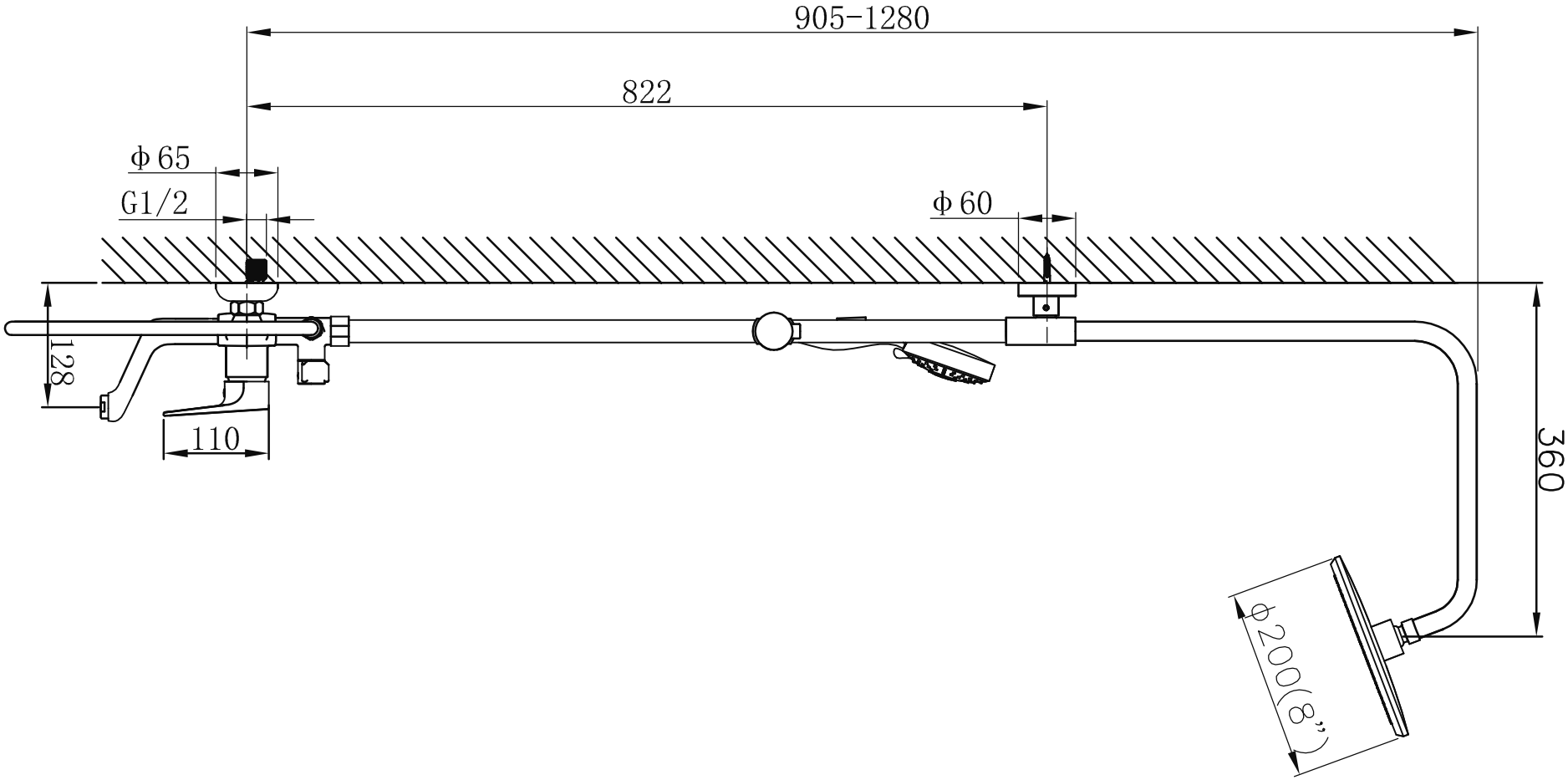
905-1280
822
Φ65
G1/2
Φ60
128
110
360
Φ200(8")